平成24年度　静岡県高等学校新人大会サッカー競技西部地区大会

予選ラウンド（12／22、23、24、1／13、14）

	A	B	C	D	E	F	G	H
ア	浜松開誠館	磐田東	浜松南	袋　井	浜松湖東	聖隷ｸﾘｽﾄﾌｧｰ	浜　名	気　賀
イ	掛川東	小　笠	浜松湖南	湖　西	磐田農業	浜松市立	浜松北	磐田北
ウ	池新田	引　佐	天竜林業	浜北西	遠江総合	浜松商業	浜松西	掛川工業
エ	浜松東	三ヶ日	磐田西	浜松学芸	磐田南	二　俣	浜松江之島	横須賀
オ	常葉菊川	浜松学院	浜松日体	浜松大平台	オイスカ	袋井商業	新　居	浜松工業
カ							掛川西	浜松城北工業

決勝トーナメント　（1／19、20、26、27）

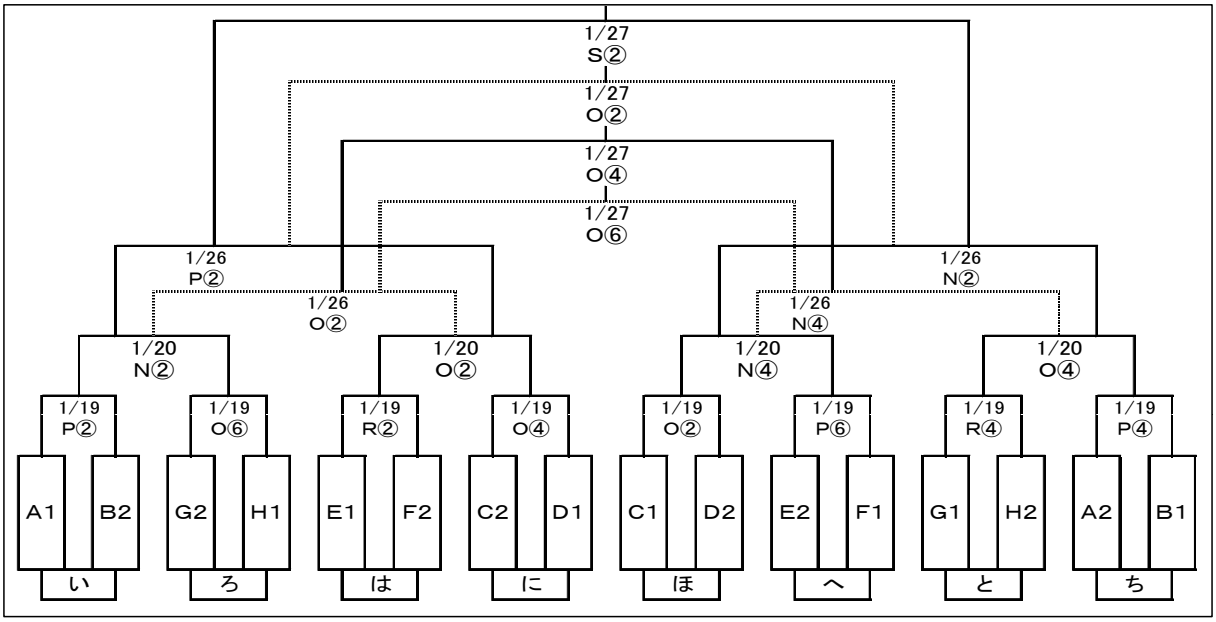

9位決定ラウンド（1／20、26、27）

9位決定ラウンドⅠ

	ろ	は	に	い
ろ		1/27	1/26 P④	1/20 N⑥
は	1/27		1/20 M②	1/26 O④
に	1/26 P④	1/20 M②		1/27
い	1/20 N⑥	1/26 O④	1/27	

9位決定ラウンドⅡ

	と	へ	ほ	ち
と		1/27	1/26 P⑥	1/20 O⑥
へ	1/27		1/20 M④	1/26 N⑥
ほ	1/26 P⑥	1/20 M④		1/27
ち	1/20 O⑥	1/26 N⑥	1/27	

決勝トーナメント会場

S：エコパスタジアム　M：オイスカ高校　N：エコパ人工芝グランド　O：エコパ多目的
P：浜松海浜球技場　Q：エコパ芝生広場1　R：稗原芝グランド

試合時間①9：30～　②10：00～　③11：30～　④12：00～　⑤13：30～　⑥14：00～

＊　公営Gは第一試合目の2チームが会場準備、最終試合の2チームが片付け。
＊　記録用紙・記録員は対戦チームで準備・実施してください。
＊　駐車場の整理もお願いします。

＊　1月27日の9位決定ラウンドの会場は、9位決定ラウンドに出場する学校から2会場を決めます。